Pendeltür

mit Montagerahmen, unterem Winkelprofil und seitlicher Rahmentrennung für Stulpanschluss

Darstellung: Lichte-Montage-Blendrahmen (LMB)

Empfehlung

flächenversetzte Stulptüren

mit eng anliegenden Rollladenführungsschienen

Variante

PT2/42.LMB

Bei schrägem oder gesoftetem Blendrahmenprofil können die Montageschrauben zwischen Blendrahmen und Montagerahmen sichtbar werden.

Preisgestaltung

Pendeltüren Preisliste 2 Seite 6

Bestellmaße

Breite = Stulpleiste bis lichte Breite Türblendrahmen - 2 mm
Höhe = Regensch.-oberkante bis Lichte Türblendrahmen oben - 4 mm

Öffnungsrichtung = links oder rechts
Ansicht außen

Horizontalschnitt M 1:3

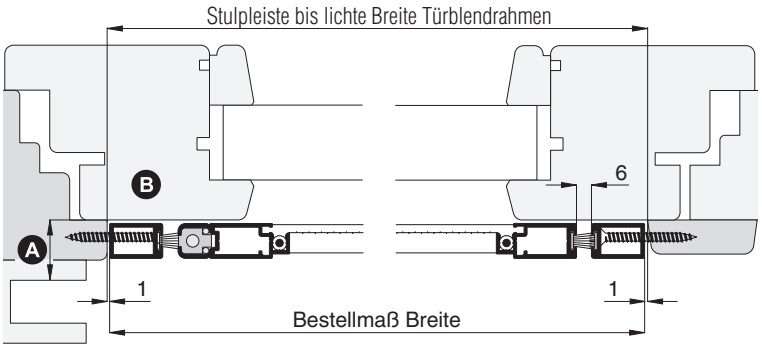

Vertikalschnitt M 1:4

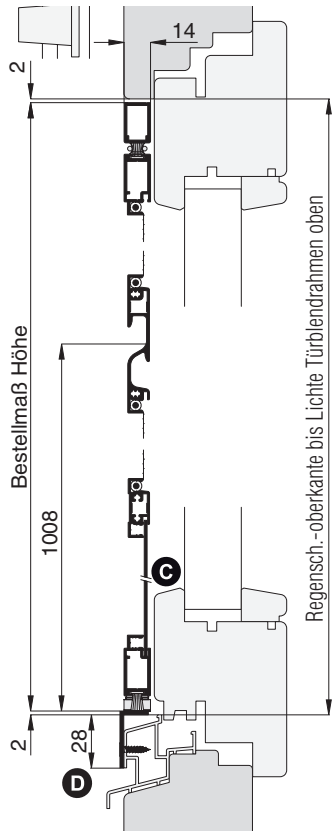

Worauf Sie unbedingt achten sollten		alternativ
bei **Windbelastung** Drehstabfedern mit erhöhter Schließkraft verwenden (Zusatzausstattungen PT2, Erhöhung der Schließkraft)		
auf Beschwerungsstab in der Rollladenendleiste achten (Register Montagehilfsmittel, Magnetabstandhalter)		
A	Abstand der Rollladenführung zum Türflügel mind. 15 mm	nachfragen
B	bei verdeckten Beschlägen am Türflügel (oder bautiefen Türflügeln) darauf achten, dass die Pendeltür durchpendeln kann	Winkelanbau (Zusatzausstattungen PT2)
C	bei Holztür auf Flügelabdeckung achten	nachfragen
D	Winkelauflagefläche mind. 28 mm	Winkelprofil 20 x 15 mm verwenden (Zusatzausstattungen PT2)

3-D Ansicht von außen

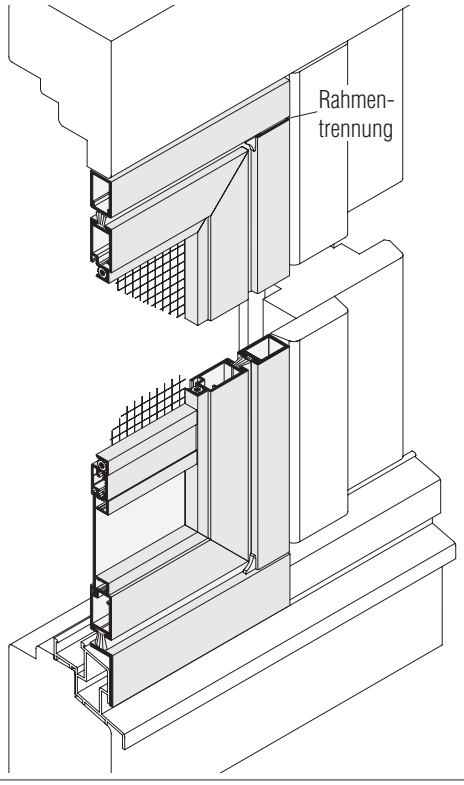
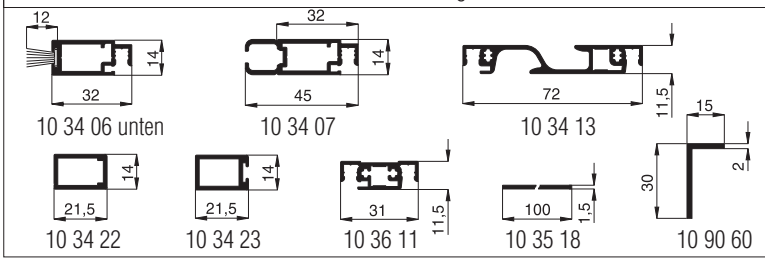
verwendete Profile mit Standardbürstendichtung M 1:3